第30回 鳥取県小学生バレーボール新人大会　西部地区予選

《 女子 順位決定戦 》

H.28・2・21・　箕蚊屋体育館(A・B)
福生体育館(C・D)

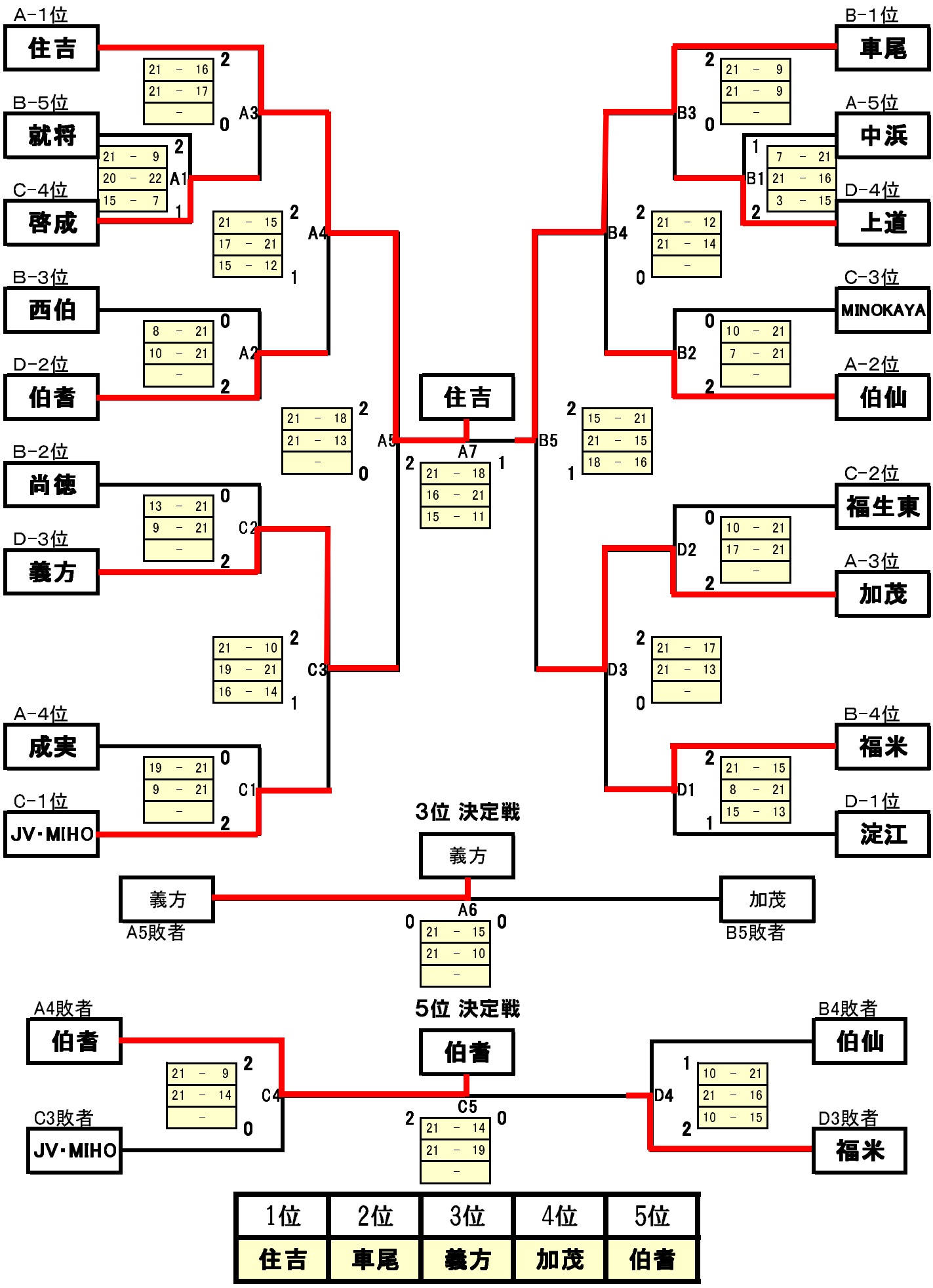

1位	2位	3位	4位	5位
住吉	車尾	義方	加茂	伯耆